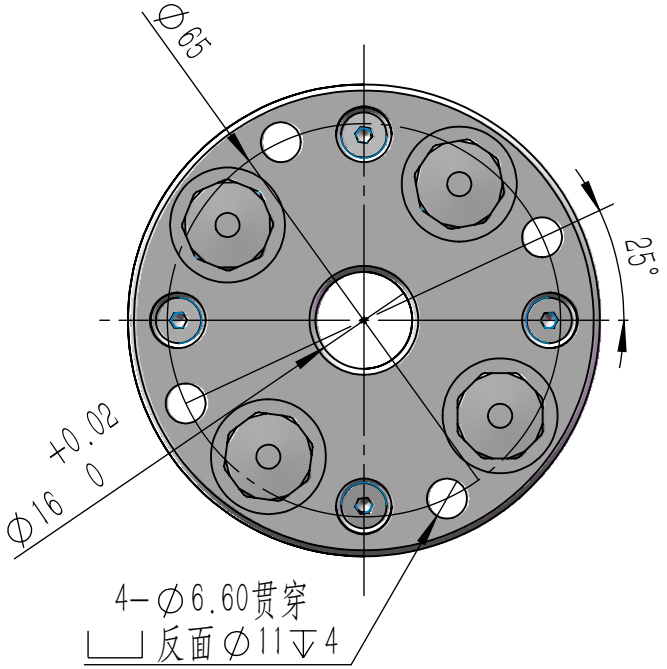

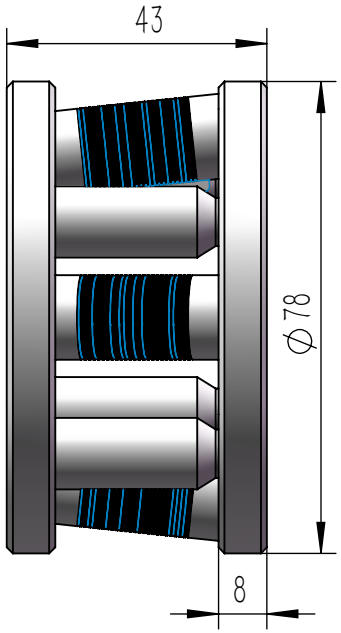

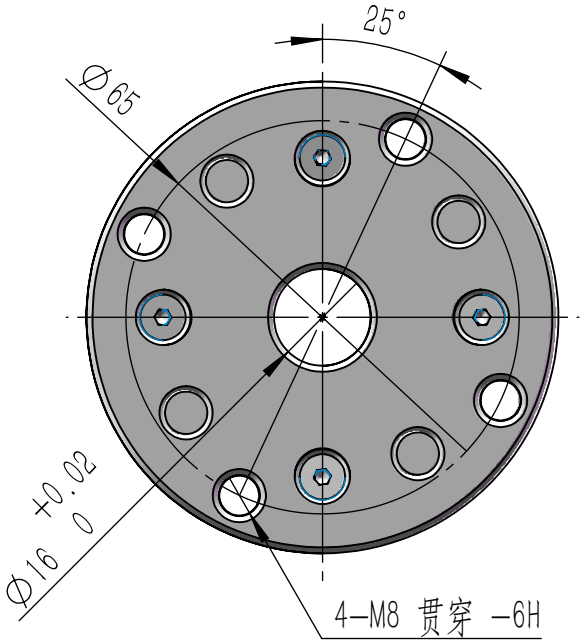

A–090–078–孔位图	森迈特自动化科技有限公司