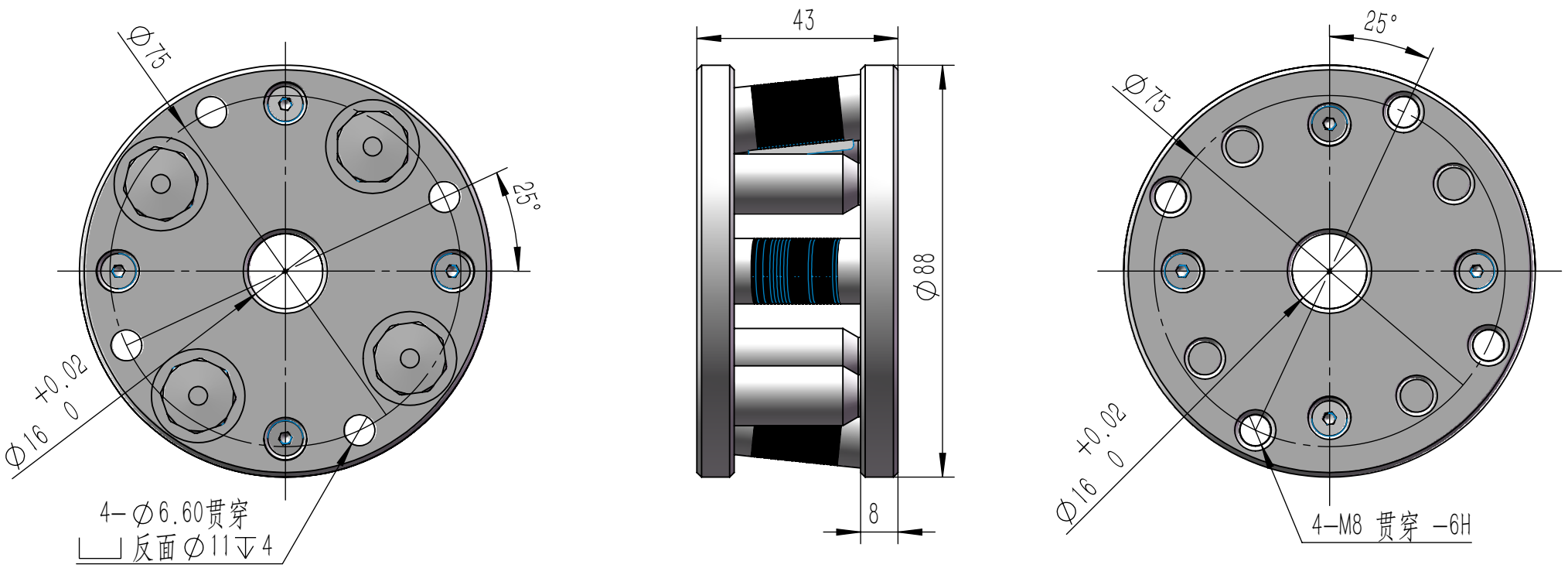

A–110–088–孔位图	森迈特自动化科技有限公司