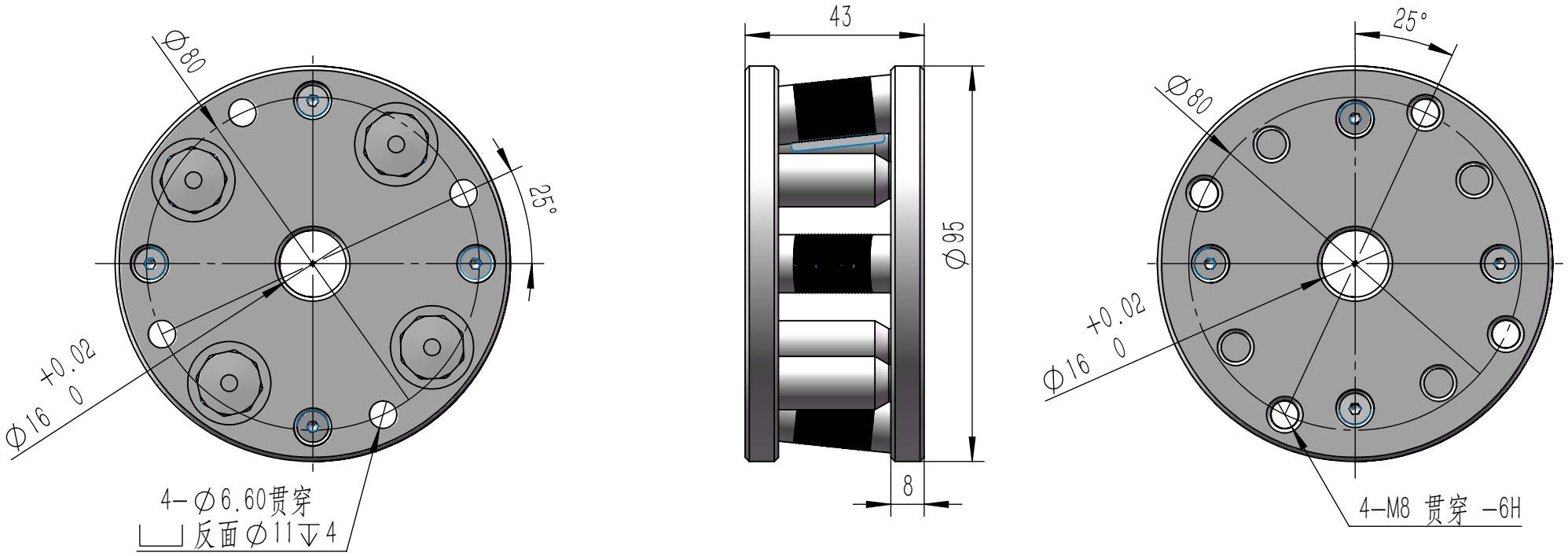


| A–120–095–孔位图 | 森迈特自动化科技有限公司 |
| --- | --- |