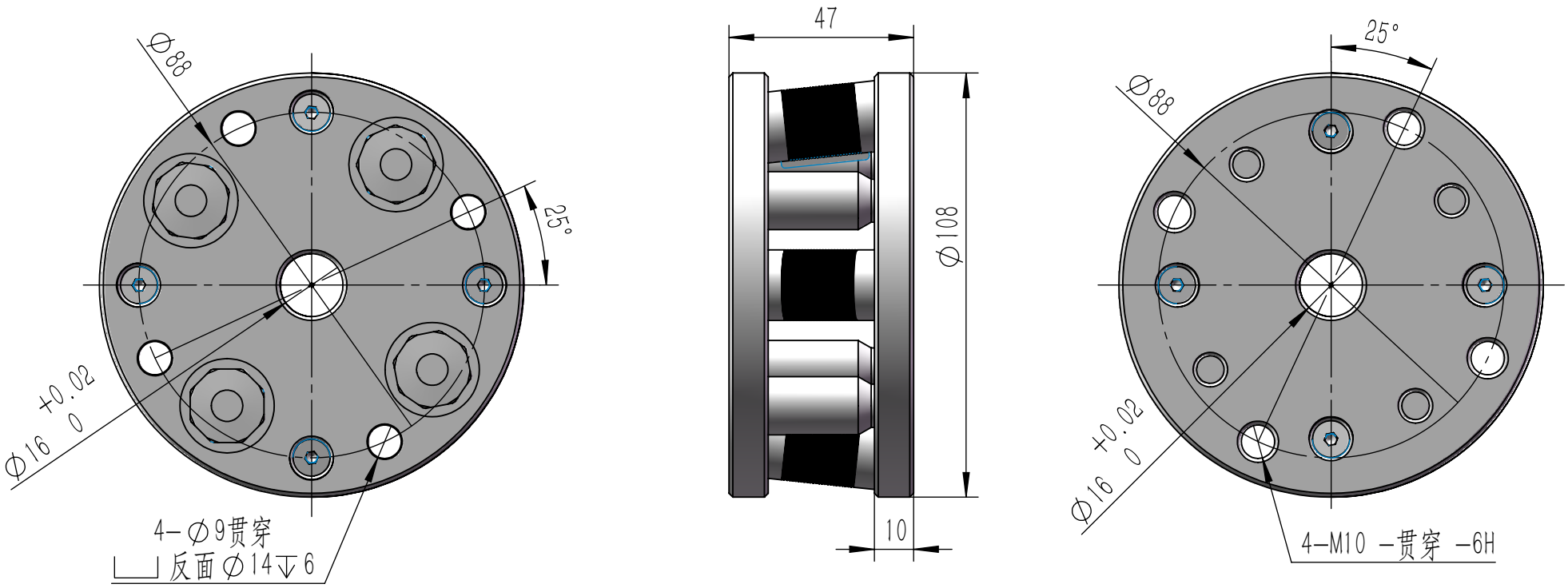

A-140-108-孔位图	森迈特自动化科技有限公司