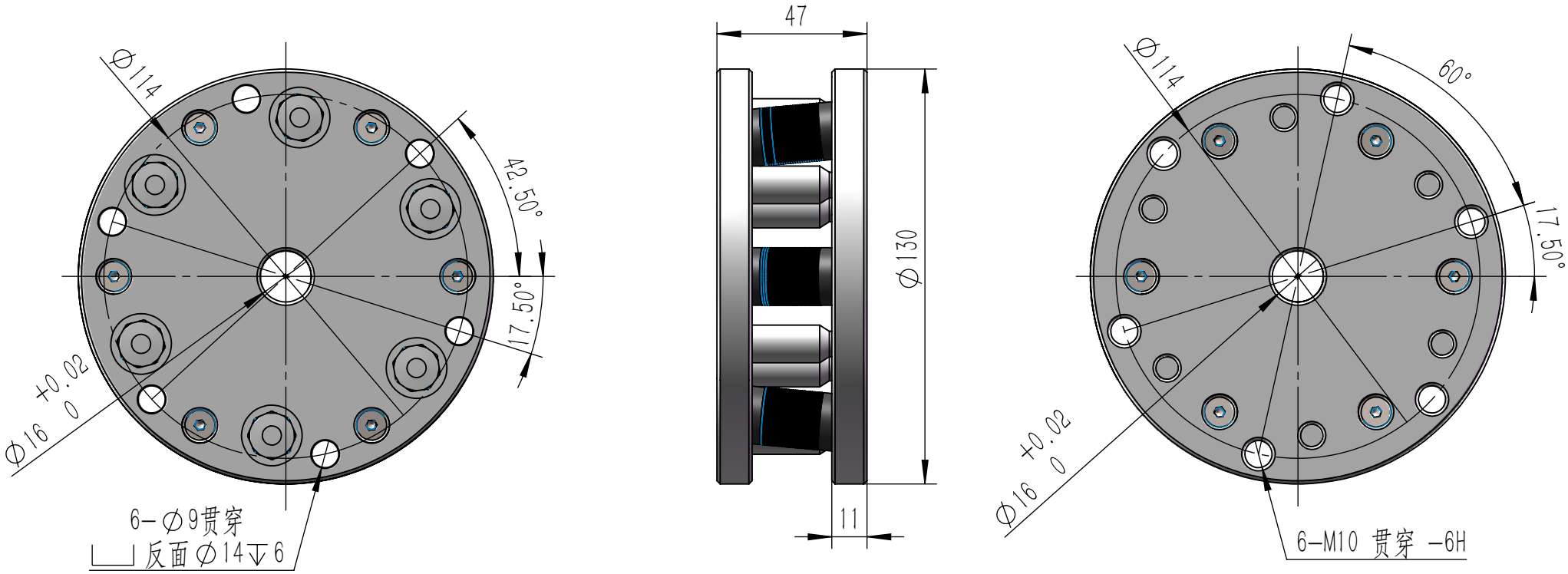

A-150-130-孔位图	森迈特自动化科技有限公司