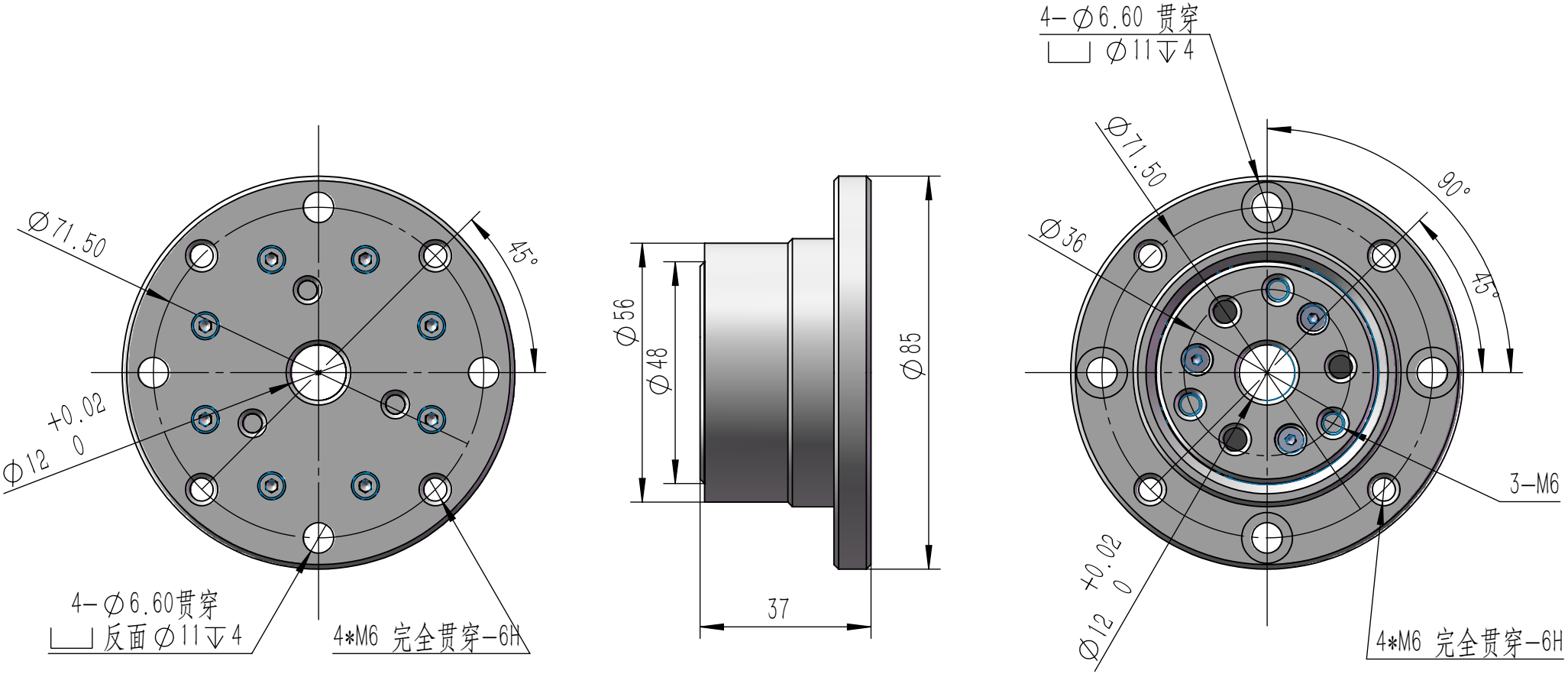

FB−040−048−孔位图	森迈特自动化科技有限公司