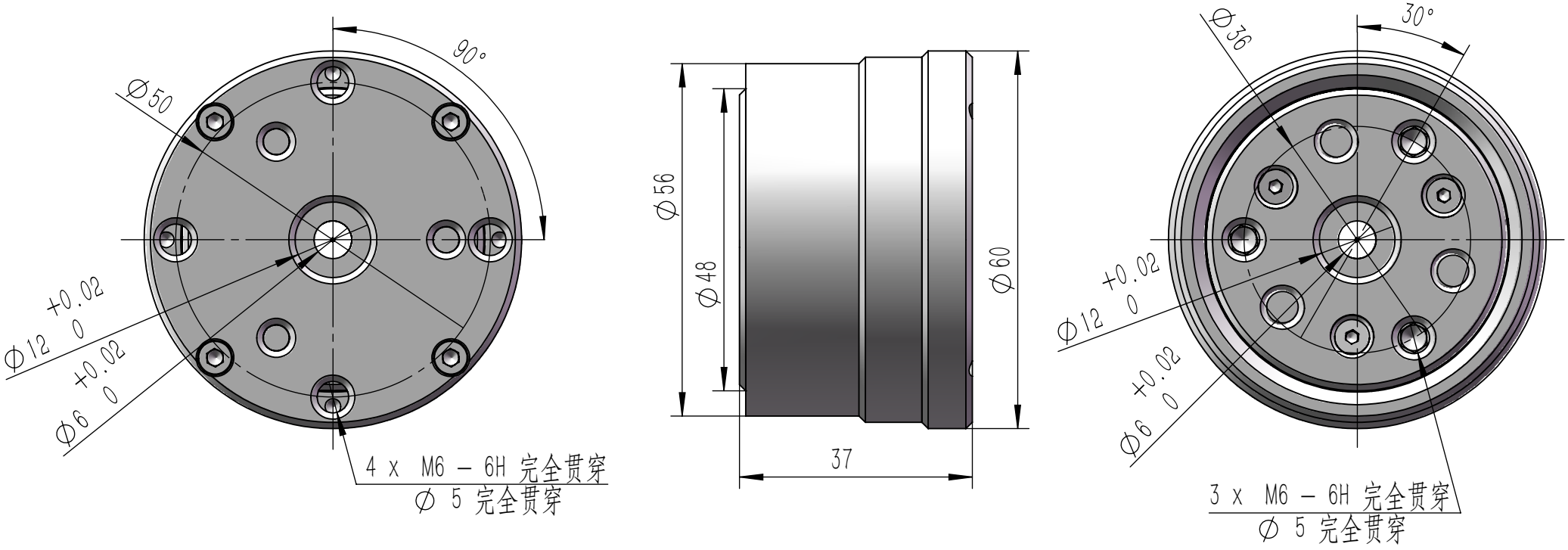

TS–040–048–孔位图

森迈特自动化科技有限公司