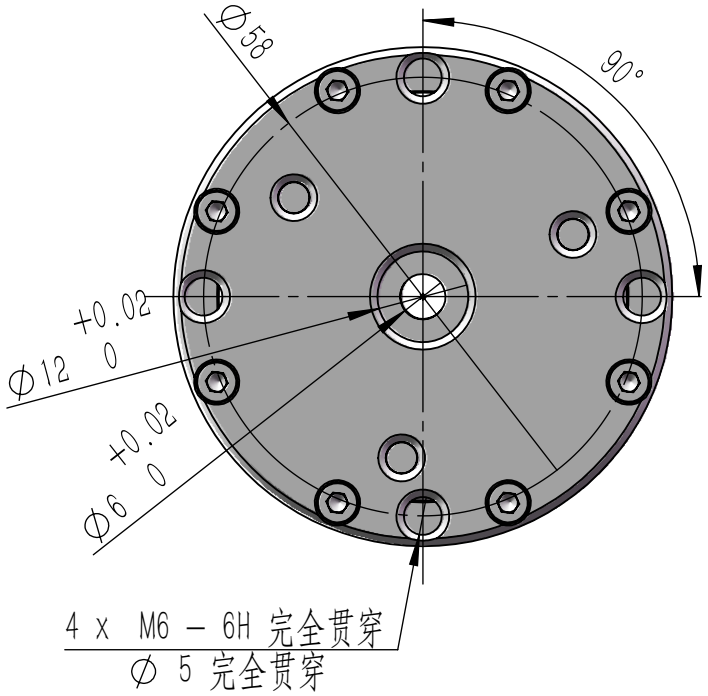

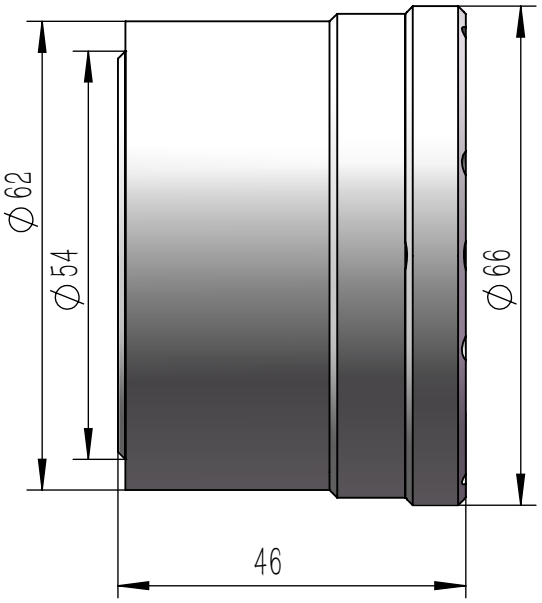

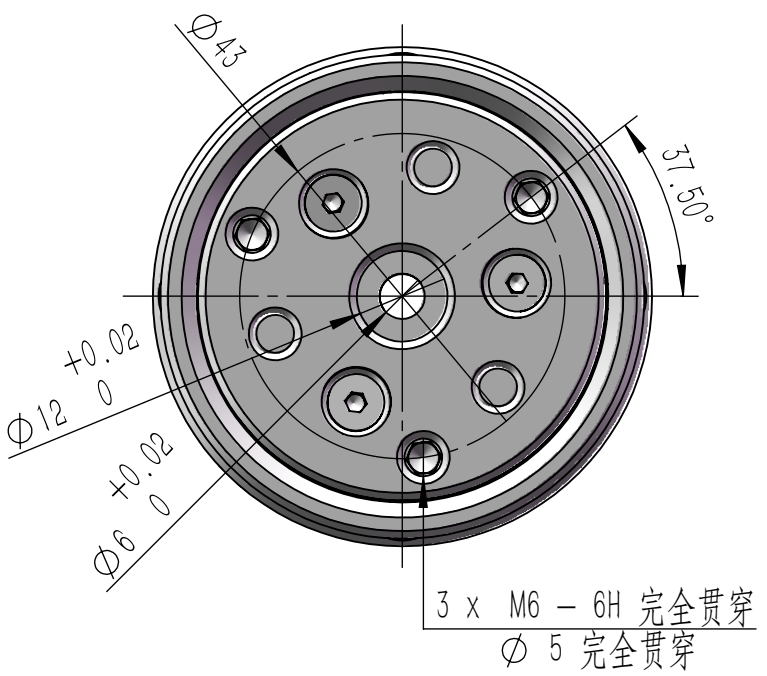

TS–050–054–孔位图

森迈特自动化科技有限公司