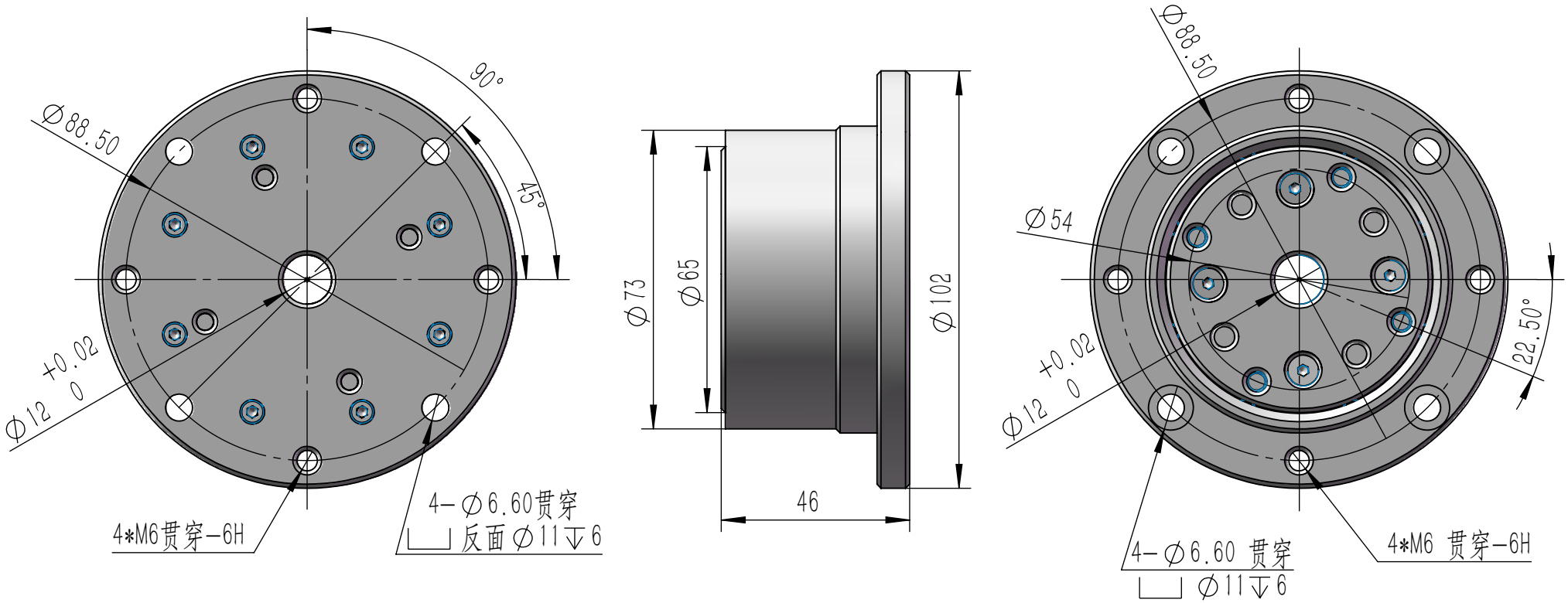

FT-070-065-孔位图

森迈特自动化科技有限公司