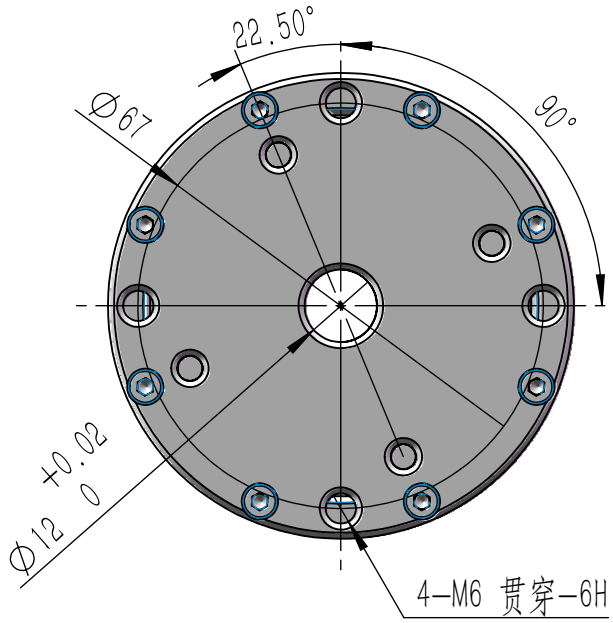

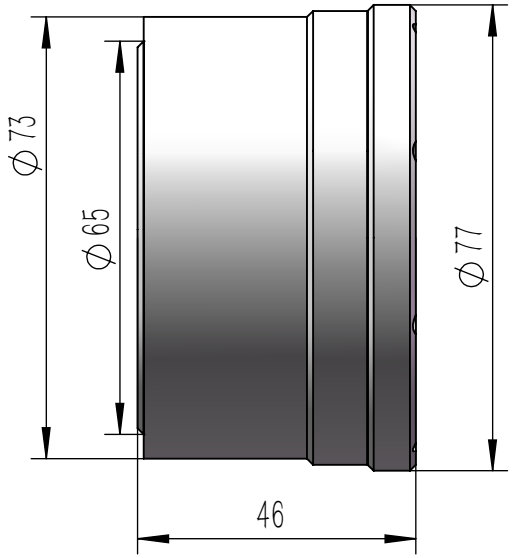

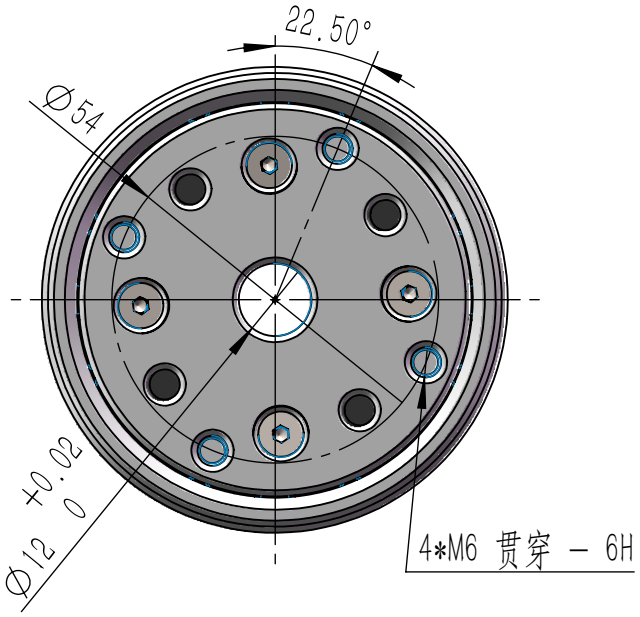

TS–070–065–孔位图

森迈特自动化科技有限公司