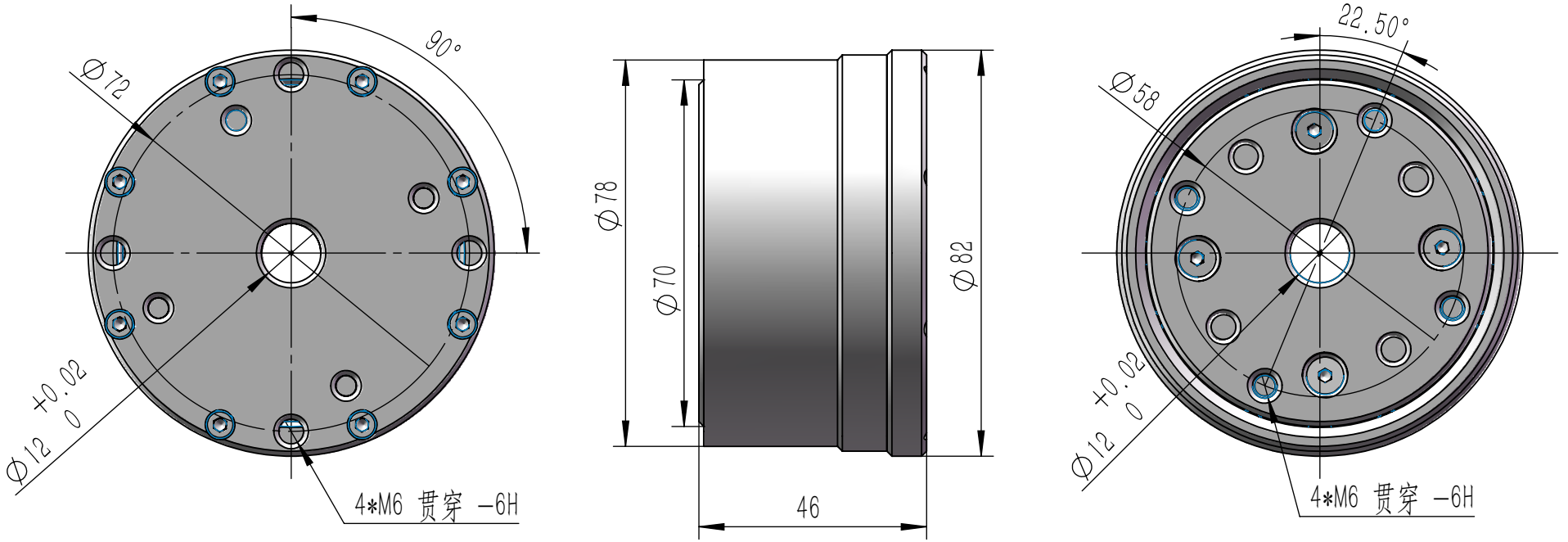

TS-080-070-孔位图

森迈特自动化科技有限公司